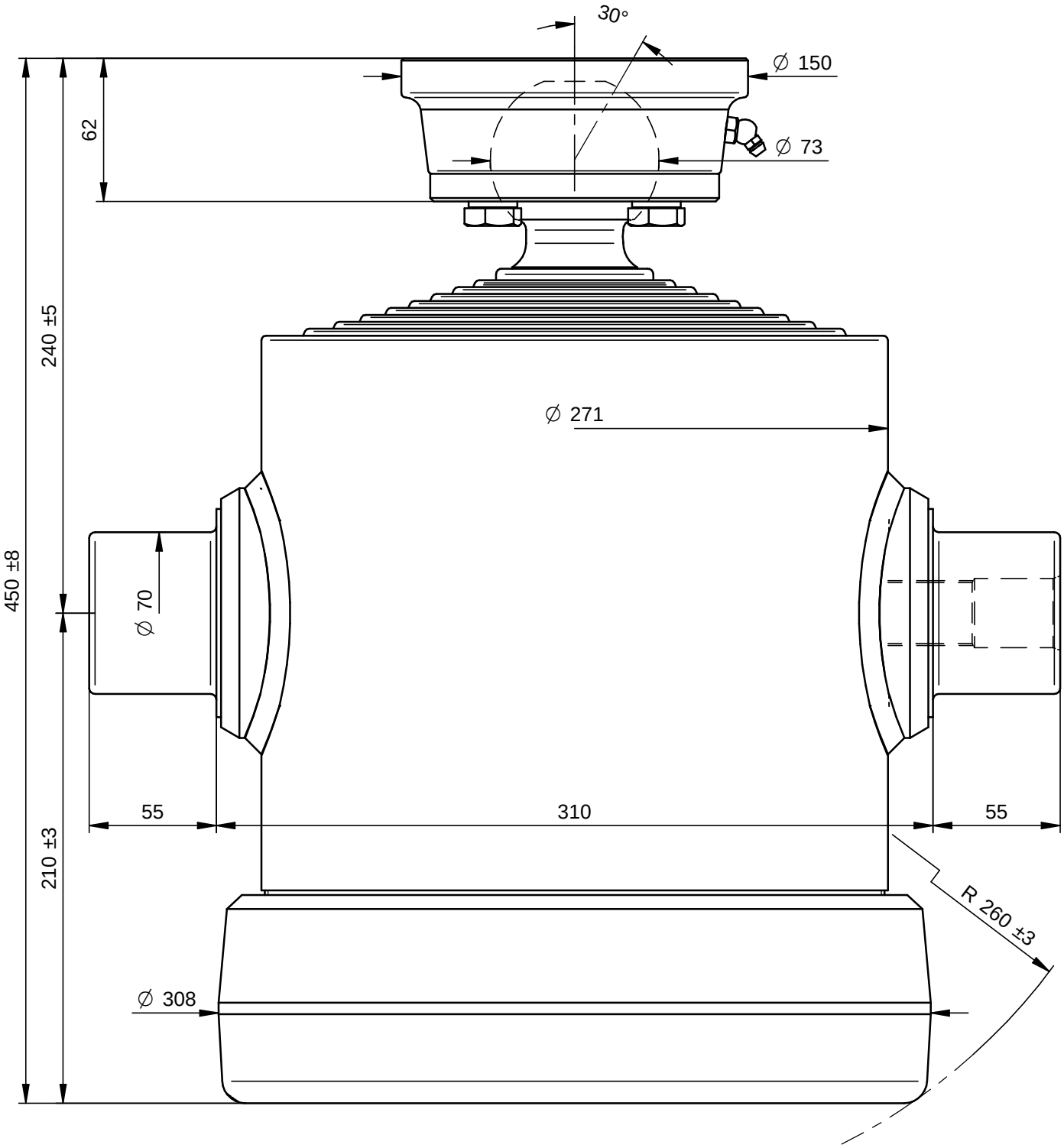

PORTATA MASSIMA A 180 Bars 25 Ton.

DI NATALE
BERTELLI SPA

Questo disegno è proprietà della Di Natale - Bertelli S.p.A., ogni riproduzione e/o cessione, è vietata a norma di legge

Descrizione / Description: Cil. Telescopico 9x1890x270 Sfera Ø73		DISEGNO 12895S	Rev -
Corsa/Stroke mm: 1890	Press. Max. Bars: 220	CODICE 9029S	
Lunghezza/lenght mm: 300	Olio/Oil Lt.: 36	154,3 kg	
Trattamento/Treatment : tenifer	SCALA 1:2,5	DATA 27/03/14	DATA 27/03/14
Diametro sfilate: 68-88-107-126-145-165-187-210-236		DISEGNATO : GM	APPROVATO : Di Natale
File: S:\Complessivi\12895S.dft			

Modifiche
-
-
-
-
-
-